VENTUS®

Guía de Uso

Máquina helados Soft

VSP-40 SMART

Esquema instalación

Unidad: cm

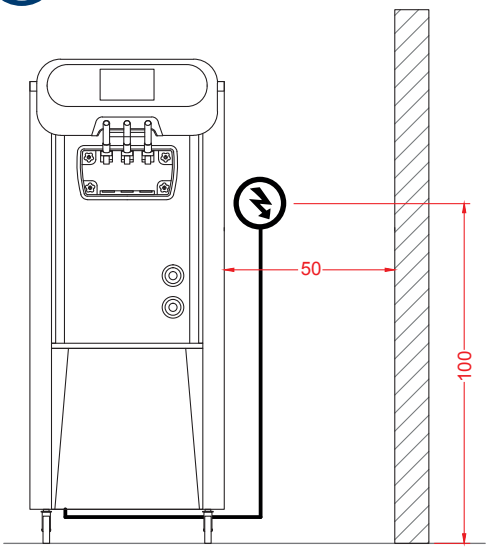

Vista Elevación

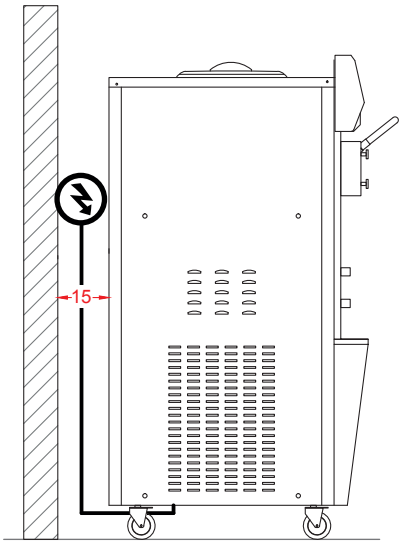

Vista Izquierda

NOTA!

Equipo debe estar **distanciado de:**
- **Muro posterior al menos 15cm.**
- **Muro lateral y otros equipos, 50cm**

Puesta en marcha/ REQUISITOS

Instalación eléctrica:

- Asegúrese de contar con un voltaje estable de 220V.
- Conectar directo a enchufe, no debe estar conectada a un alargador.
- No debe estar conectada a un generador, a no ser que tenga un estabilizador de voltaje.

La base para helado:

Una base bien formulada y cremosa asegura el mejor desempeño de su equipo, evitando daños en la máquina.

Recomendaciones:

- Siempre utilice una base de helado formulada para máquina de helado soft.
- Asegúrese de ocupar siempre mezcla fresca y no reutilizada.
- Siempre llene ambos depósitos con una cantidad mínima de 3 litros en cada lado.
- Utilice la misma marca de base de helado en cada cilindro.

Buenas condiciones ambientales:

- La temperatura máxima ambiental de trabajo de las máquinas es de 32°C. Una temperatura mayor afectará el rendimiento.
- No instale cerca de fuentes de calor o directamente expuesto a los rayos del sol.
- Instale el equipo en un lugar con buena ventilación, dejando espacios libres entre el muro y ambos lados.

NOTA!
Antes de encender, asegúrese de instalar la máquina en una **superficie nivelada** y presione el freno de la rueda delantera. Deje el aparato en posición vertical al menos **7 horas** después de instalarlo.

Limpieza y mantención

Siga estas instrucciones

- Presione **STOP** y luego active el botón de **LAVADO**.
- Retire completamente la mezcla e incorpore agua tibia en ambos depósitos.
- Deje activada la función **LAVADO** por unos minutos y luego retire toda el agua.
- Repita este proceso hasta que el agua salga transparente.

Considerar:
O-ring y sellos de batidor, deben ser lubicados todos los días con vaselina.

Todos los días se debe lavar el equipo con **agua tibia y sin cloro.** Nunca dejar la base dentro de la máquina, durante la noche.

IMPORTANTE!
La limpieza de la máquina debe ser realizada a diario para proteger la salud de los clientes y los componentes del equipo, mismo caso si el equipo no ha sido usado en mucho tiempo.

PRECAUCIÓN!
Antes de realizar la limpieza, asegúrese de que el equipo esté apagado y desconectado de la fuente eléctrica, para evitar accidentes.

Puesta en marcha/ PANEL TOUCH - AJUSTES

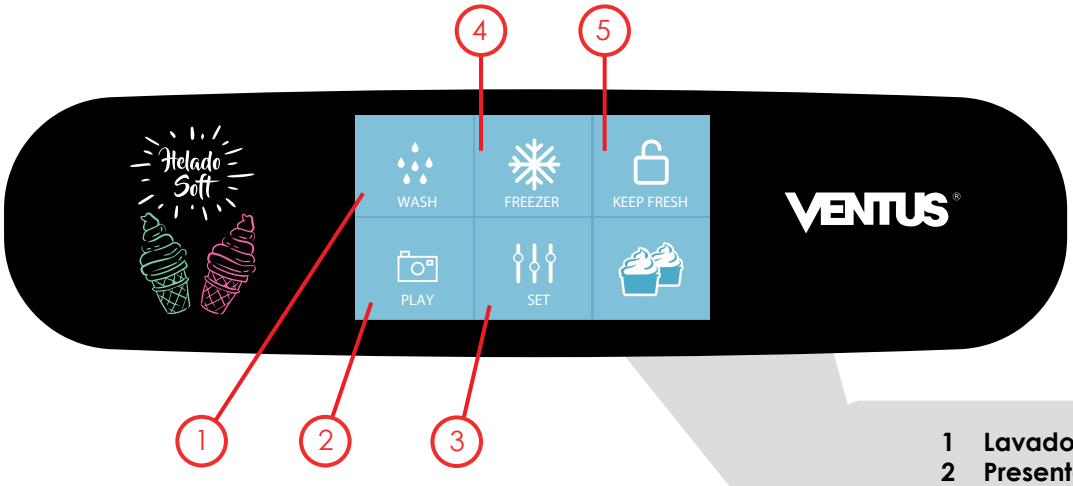

1 Lavado
2 Presentación
3 Ajustes
4 Enfriar
5 Mantener frío

Pantalla	Descripción parámetro
WASH	**Lavado:** El equipo entra en estado de limpieza
PLAY	**Presentación:** Domo de breve introducción
SET	**Ajustes:** Establecer los parámetros del equipo
FREEZER	**Enfriar:** Equipo entra en estado de refrigeración
KEEP FRESH	**Mantener frío:** Equipo entra en estado de conservación

Puesta en marcha/ PANEL TOUCH - AJUSTES - MODO REFRIGERACIÓN

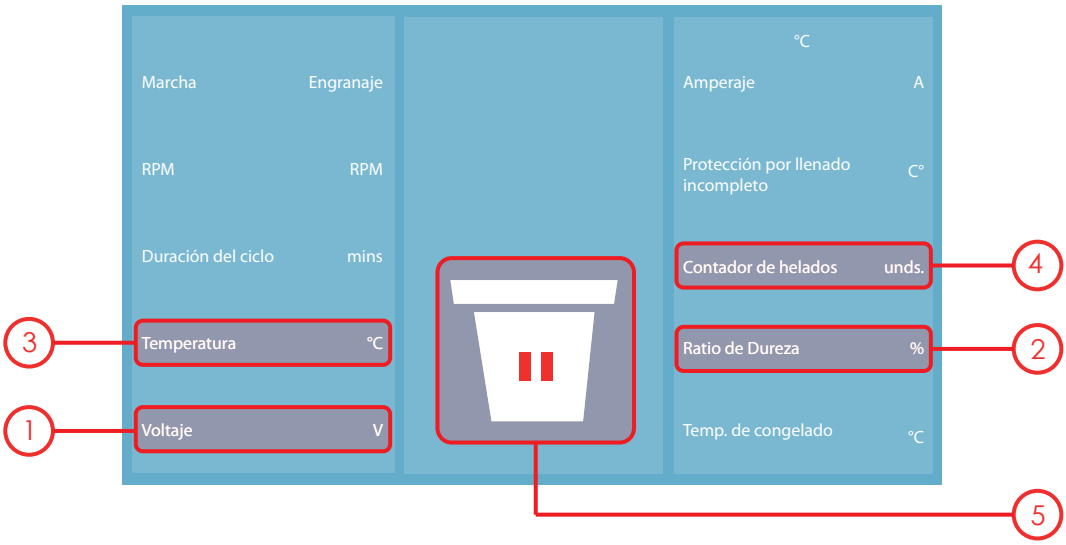

1 Voltaje
2 Ratio: % de avance (99% está listo)
3 Temperatura del cilindro: -15ºC a -18ºC
4 Contador de helados
5 Pause, presionar para detener el ciclo

Puesta en marcha/ PANEL TOUCH - AJUSTES - DUREZA DEL HELADO

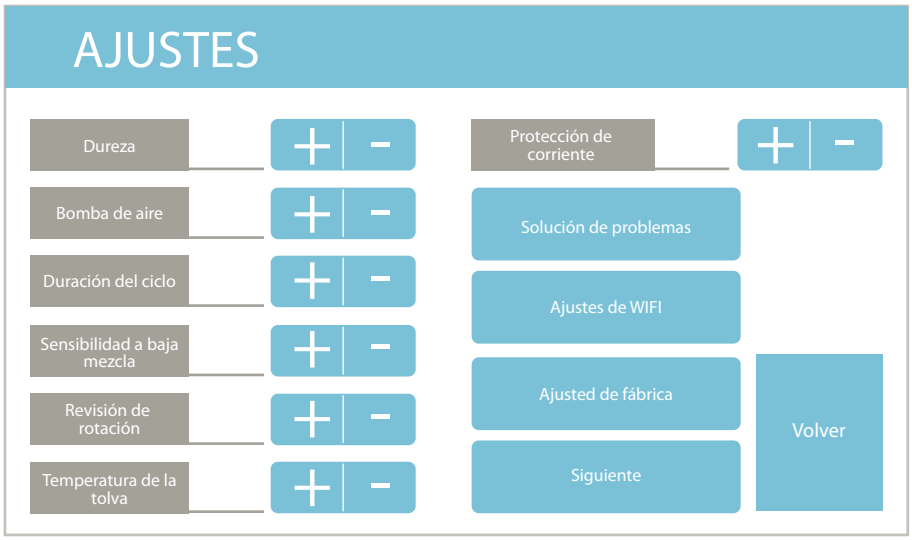

a. Presione el botón "AJUSTES"
b. Ingrese la contraseña indicada en el manual de usuario y presione "OK"
c. En el parámetro "DUREZA", presione "+" o "-" para incrementar o disminuir la dureza del helado, desde el 1 (más suave) al 6 (más duro).
El valor recomendado es 3.

Puesta en marcha/ PANEL TOUCH - AJUSTES - REINICIAR EL CONTADOR DE HELADOS

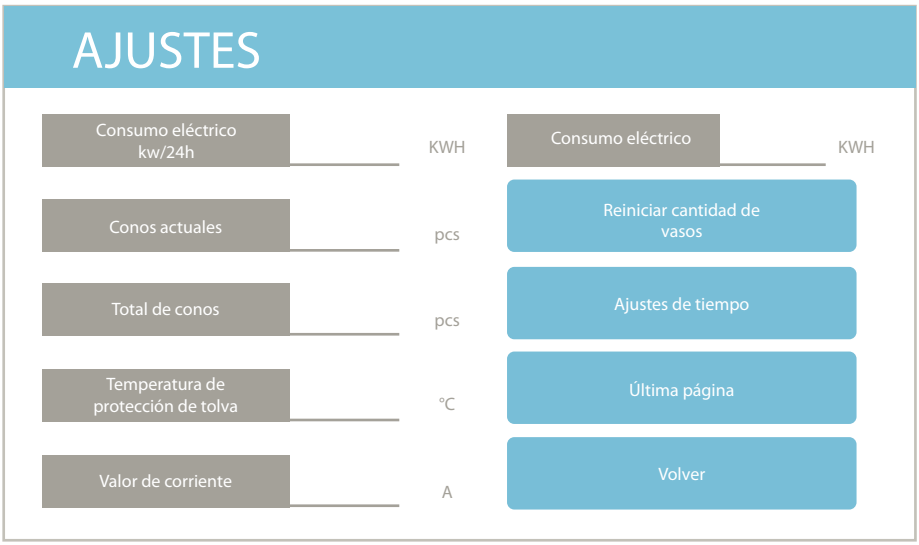

a. Presione el botón "AJUSTES"
b. Ingrese la contraseña indicada en el manual de usuario y presione "OK"
c. Presione el botón "SIGUIENTE"
d. Presione el botón "REINICIAR CANTIDAD DE VASOS" y pulse "OK"

Puesta en marcha/ PANEL TOUCH - AJUSTES - MANTENER FRÍO (PRECOOLING)

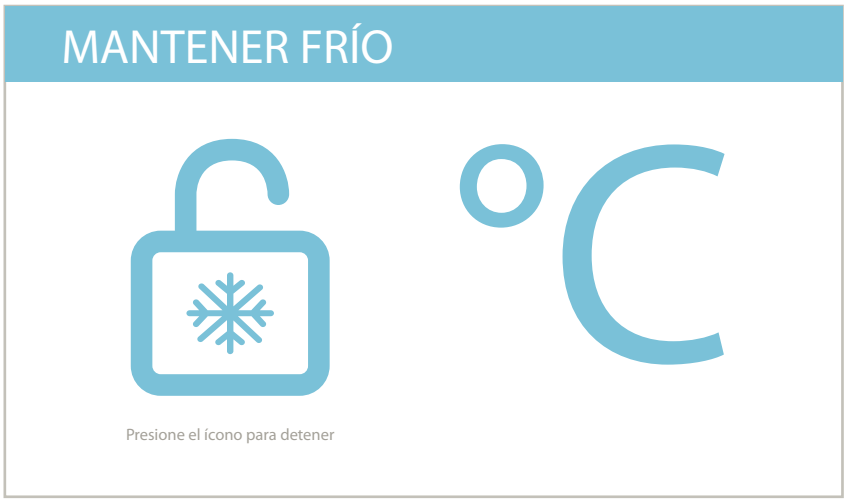

La función "MANTENER FRÍO" (PRECOOLING) permite mantener la mezcla refrigerada, mientras la máquina no está en uso. Para activar la función "MANTENER FRÍO" siga los siguientes pasos:

- **En el modo de espera, presione la tecla para entrar en el modo de "MANTENER FRÍO"**
- **Haga clic en el símbolo para salir del modo de MANTENER FRÍO y volver a la pantalla de STAND-BY**

Para acceder a presentaciones sobre cómo preparar helado, mantención diaria y otros, presione el botón "PRESENTACIÓN"

Alarmas

Código	Alarmas
LT	Mezcla baja
JL	Alerta de cilindro congelado
55	Alerta de deslizamiento de correa
LL	Alerta de sensor de velocidad
88	Alerta de problema de refrigeración
UL	Alerta de voltaje bajo
UH	Alerta de voltaje alto

Código	Alarmas
AH	Alerta de sensor de temperatura de
CH	Alerta de sensor de temperatura fresca
JQ	Alerta de sensor de temperatura de aire
HJ	Alerta de sensor de temperatura ambiente
HH	Alerta de sensor de temperatura ambiente alta
AI	Alerta de sobrecarga de corriente
EU	Alerta de falla de comunicación