www.ventuscorp.cl

VENTUS®

MANUAL DE USO

VITRINA PASTELERA VERTICAL

VERT-235L

Para dudas o consultas contacte a su distribuidor o a nuestro **Sevicio Técnico VENTUS Corp.**
(+56 2) 2618 0700 | serviciotecnico@ventuscorp.cl

Calle Lautaro 2102 Edificio E Quilicura, Santiago.
www.ventuscorp.cl

MANUAL DE USO

VITRINA PASTELERA VERTICAL

VERT-235L

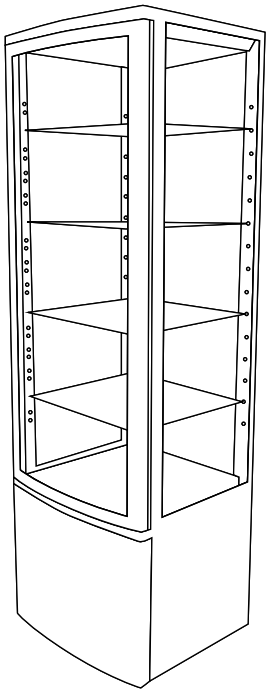

PRECAUCIÓN:

Lea y siga atentamente este manual de uso antes de usar el producto.
Conecte apropiadamente este producto en un enchufe con conexión a tierra antes de usar.
Verifique que todas las piezas están completas y en buen estado.

Bienvenido (a)

Estimado cliente y usuario, VENTUS Corp. le da la bienvenida y agradece la confianza que ha brindado al preferir nuestros productos.

Por favor lea este manual cuidadosamente antes de cualquier operación en este equipo para una correcta aplicación y lograr los efectos satisfactorios.

Nota !

Lea detenidamente el manual de instrucciones antes de utilizar el dispositivo.
El fabricante no se hace responsable de cualquier daño o funcionamiento incorrecto causado por no seguir las instrucciones de uso.

Indice

1. Generalidades ...4

2. Partes y estructura ...4

3. Manejabilidad y montaje ...5

4. Preparación y suministro de energía ...6

5. Uso y precauciones ...9

5.1 Antes de usar el equipo
5.2 Controlador de temperatura digital
5.3 Precauciones
5.4 Mantención

6. Análisis de fallas y solución de problemas ...12

7. Principios del sistema de refrigeración ...13

8. Garantía del producto ...14

1. Generalidades

1. Esta vitrina mantenedora posee un compresor completamente cerrado y de marca top. El refrigerante R134a o R600a son un agente amigable para el medio ambiente. Cuenta además con una configuración racional de los sistemas de refrigeración con ventilación forzada de aire helado. La temperatura es bastante equilibrada en el interior del refrigerador.

2. Para la puerta y el cuerpo se han usado vidrios dobles huecos transparentes. Esto le da una apariencia artística y elegante, una perspectiva perfecta y una fácil accesibilidad.

3. Cuenta con una amplia aplicación para grandes locales comerciales y para la casa, así como también para salas de reuniones y salas de estar.

2. Partes y estructura

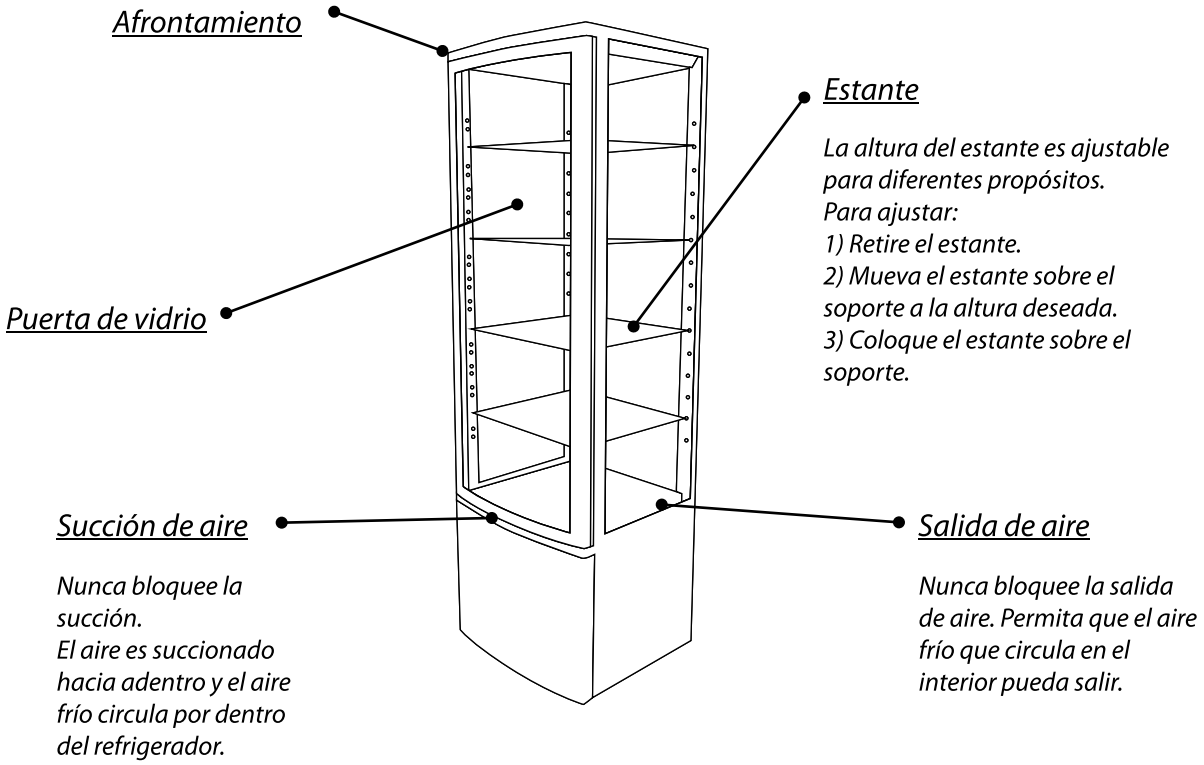

3. Manejabilidad y montaje

Manipule el equipo con cuidado.
Desconecte el enchufe de la pared en primer lugar.
Nunca incline el equipo a más de 45° durante la manipulación.

Lugar seco.
Siempre ubique la vitrina en un lugar seco.

Espacio suficiente.
La distancia, por ambos lados y la espalda de la vitrina, de la pared u otro aparato no debe ser menor de 10 cm. La capacidad refrigerante del equipo puede descender si es que no hay suficiente espacio al rededor como para dejar circular el aire.

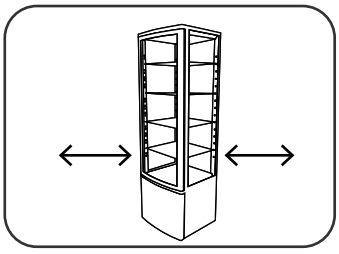

Buena ventilación.
Ubique siempre la vitrina en un lugar con buena ventilación. Para su primer uso, espere por 2 horas antes de manipularla, luego enchufe el equipo y comience a usarlo.

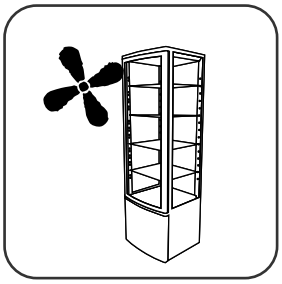

Lejos de alguna fuente de calor.

Nunca ponga el equipo directamente bajo los rayos del sol. Nunca lo ubique cerca de alguna fuente de calor o algún tipo de estufa para prevenir que el dispositivo reduzca su propiedad de refrigeración.

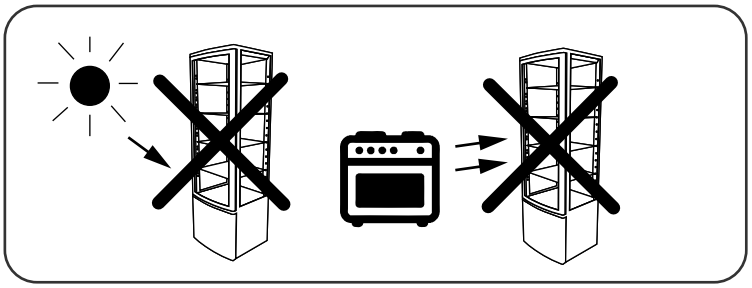

No coloque objetos pesados sobre el equipo.

Nunca coloque objetos pesados sobre la superficie superior de la máquina.

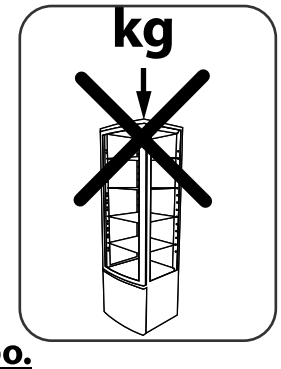

No haga agujeros en el equipo.

Nunca haga agujeros sobre el equipo. Nunca instale otro objeto sobre la máquina.

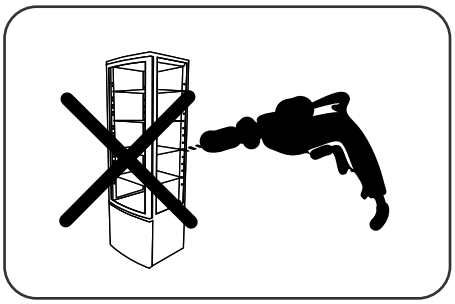

Ubicación estable.

Desempaque y ubique el refrigerador sobre una superficie plana y sólida.

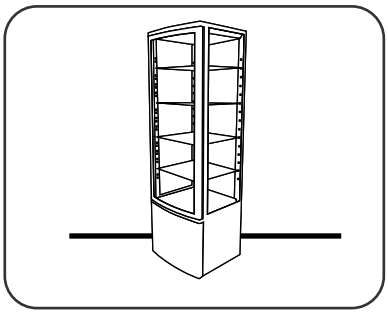

4. Preparación y suministro de energía

Enchufe exclusivo.

Normalmente, la fuente de alimentación debe ser 220V, fase singular AC con fase exclusiva triple receptáculo macho (250V 10A) y fusible (6A). El receptáculo de energía debe tener conexión a tierra segura.

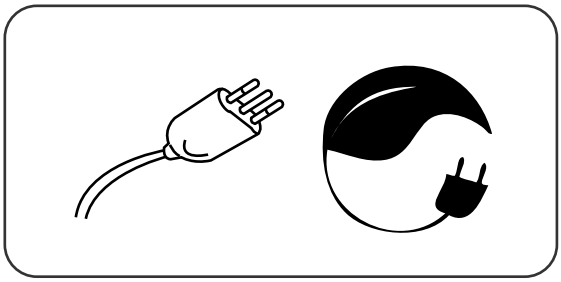

No compartir el enchufe.

Nunca deje el equipo compartir un enchufe en común con otro dispositivo, de otro modo el cable se calienta y podría provocar un incendio.

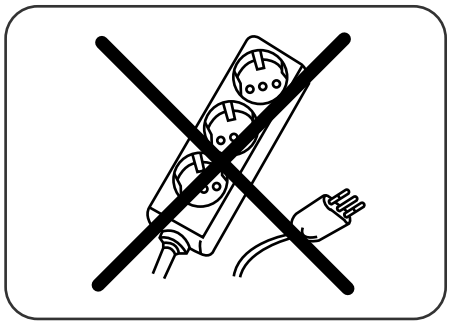

Protección de cables.

Nunca quiebre o dañe los cables del equipo de otro modo podría ocurrir una fuga eléctrica y provocar un incendio.

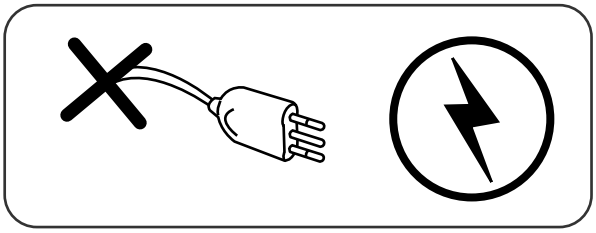

No enjuagar con agua.

Nunca enjuague con agua directamente sobre la superficie del equipo, podría provocar una fuga de corriente.

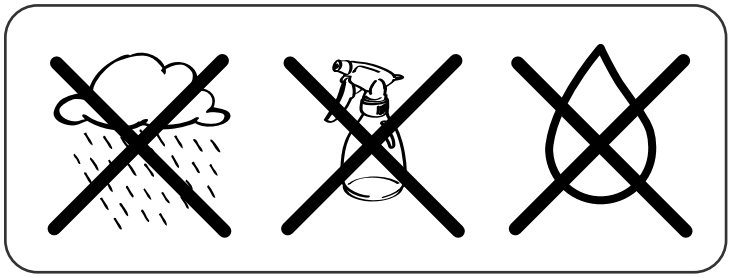

Prevenir de objetos inflamables y explosivos.

No colocar ningún tipo de objeto inflamable o explosivo dentro de la vitrina tal como éter, gasolina, alcohol, adhesivos y explosivos. Nunca disponga de productos peligrosos cerca o alrededor del equipo.

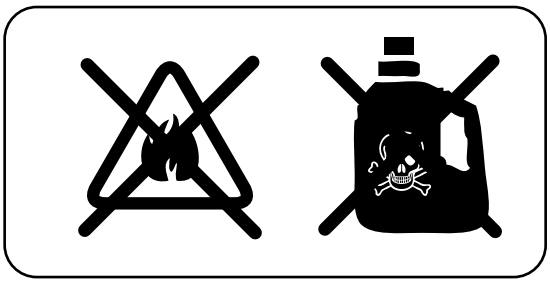

No utilizar spray.

Está prohibido pintar con spray, pintura o cualquier tipo de elemento inflamable cerca del equipo o sobre éste mismo, de otro modo podría provocar un incendio.

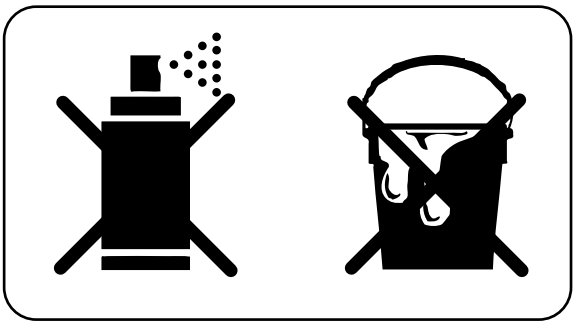

Qué hacer luego de un golpe de corriente.

Luego de un golpe de corriente o de desenchufar el equipo, siempre espere al menos 5 minutos y entonces podrá enchufar nuevamente el equipo y volver a operarlo.

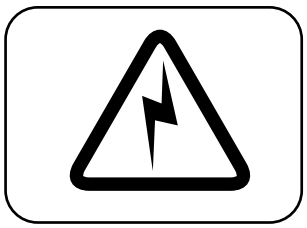

No guardar medicamentos.

No está permitido guardar ningún tipo de medicamento o medicina al interior del equipo.

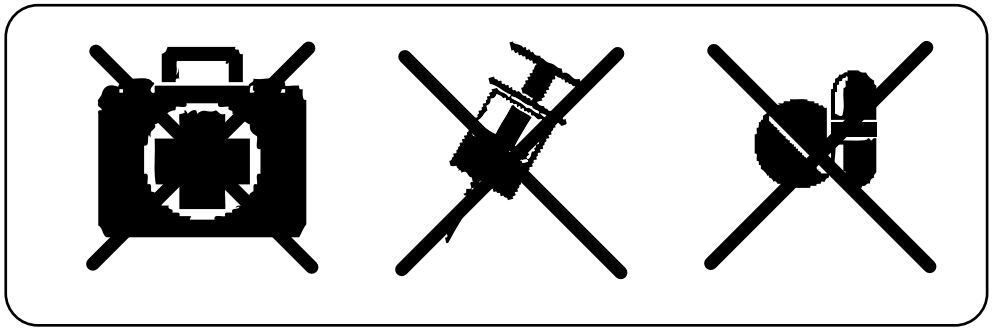

5. Uso y precauciones

5.1 Antes de usar el equipo:

Enchufe el dispositivo en un enchufe exclusivo de 220V.
Una vez que el equipo comience a funcionar, coloque su mano sobre la succión de aire para confirmar que esté lo suficientemente frío. Luego podrá colocar los alimentos dentro de la vitrina.

5.2 Controlador de temperatura digital:

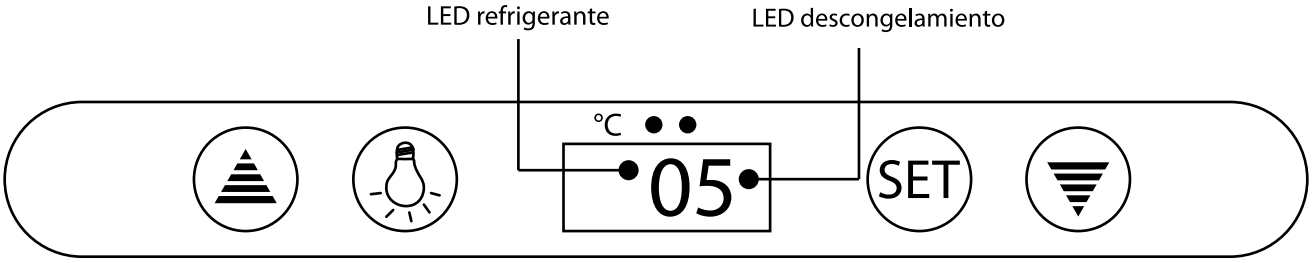

Funciones características.

El equipo posee un mini controlador inteligente integrado y aplicable al compresor de 1 HP. Las principales funciones son:

- Mostrador de temperatura.
- Control de temperatura.
- Descongelamiento automático y manual.
- Control de iluminación.
- Valor de almacenamiento.
- Auto testeador.
- Bloqueador de parámetros.

Instrucciones de uso del panel frontal.

1. Ajustes de temperatura:

Presione el botón "set", se mostrarán los ajustes de temperatura.
Presione ▲ o ▼ para modificar y almacenar los valores mostrados.
Presione el botón "set" para salir de los ajustes y mostrar la temperatura de la cámara fría.

2. Si ningún otro botón es presionado durante 10 segundos, la temperatura de la cámara fría se desplegará en la pantalla.

3. Iluminación: Presione el botón , éste se encenderá; presione de nuevo para detener. Descongelamiento manual: presione el botón y mantenga presionado durante 6 segundos para descongelar o detener el descongelamiento.

4. LED refrigerante: Durante la refrigeración, el LED se encenderá; luego la temperatura de la cámara fría será constante, el LED se apagará. Durante el comienzo de la espera, el LED parpadeará.

5. LED descongelamiento: durante el descongelamiento, el LED se encenderá; luego cuando se detenga el proceso, el LED se apagará. Durante la espera para mostrar el proceso, el LED parpadeará.

5.3 Precauciones:

- Abrir durante un corto tiempo la puerta y reducir la frecuencia entre aperturas, es bueno para mantener la temperatura dentro del refrigerador.
- Nunca bloquee la succión ni la salida de aire. Mantenga la circulación de aire y la capacidad de refrigeración.
- No congestione la máquina con alimentos, esto influencia al efecto de enfriamiento. Ajuste la altura de las bandejas para un almacenaje de alimentos apropiado.
- Enfríe los alimentos calientes a la temperatura de la cámara antes de colocarla dentro de la vitrina.
- Trate de reducir los tiempos y la frecuencia de apertura de la vitrina y manténgala fría por dentro en caso de que se corte la energía.
- En caso de reparar el cable de alimentación eléctrica, asegúrese que este procedimiento lo ejecute una persona calificada y con las herramientas adecuadas o contacte a nuestro Servicio Técnico.
- Nunca toque el compresor, para evitar un calentamiento.
- Este aparato no debe ser utilizado ni manipulado por personas (incluido los niños), que presenten alguna incapacidad psíquica, sensorial o mental, o falta de experiencia o conocimientos, a menos que cuenten con la supervisación adecuada o las instrucciones respecto del uso del aparato por una persona responsable, para su seguridad.
- Los niños deben ser supervisados para asegurar que no jueguen con el aparato.
- La operación manual no está permitida para personas (incluido niños) con alguna discapacidad psíquica, sensorial o mental, falta de experiencia o de conocimientos.

5.4 Mantención:

Notas:

- Es necesario mantener el equipo limpio y con una mantención de aseo periódicamente.
- Desenchufe el equipo siempre antes de limpiarlo.
- Nunca usar enchufes en mal estado o deficientes para prevenir golpes de corriente o corto circuitos.
- Nunca enjuagar el refrigerador. Nunca usar detergentes alcalinos, jabones, gasolina, acetona o cepillos.

Limpieza exterior:

- Para limpiar el equipo por fuera, use un paño suave con detergente neutral (detergente para vajillas) y luego límpielo con un paño suave seco.

Limpieza interior:

- Retire las bandejas para limpiar con agua.

Apagado del equipo por un tiempo prolongado:

- Retire todos los alimentos y desenchufe el equipo.
- Limpie ambos lados tanto por dentro como por fuera del aparato y abra la puerta lo suficiente para que pueda secarse.
- El vidrio se rompe fácilmente. Mantenga el vidrio alejado de los niños.
- Limpie la bandeja de condensado y séquela.

6. Análisis de fallas y solución de problemas

PROBLEMA	CAUSA Y SOLUCIÓN
No refrigera	¿Está el equipo bien enchufado? ¿Está roto el fusible? ¿Hay energía eléctrica?
Refrigeración insatisfactoria	¿Está expuesto el equipo bajo los rayos del sol directamente? ¿Hay alguna fuente de calor cerca? ¿Está mala la ventilación alrededor? ¿Cierra bien la puerta? ¿Se abren las puertas por un tiempo prolongado? ¿La junta de la puerta está deformada o dañada? ¿Hay congestionamiento de alimentos o sobrecarga? ¿Los alimentos estarán bloqueando la succión o la salida de aire? Regule el controlador de temperatura.
Mucho ruido	La vitrina no está nivelada. La vitrina está en contacto directo con paredes u otro objeto. Hay alguna parte suelta en la vitrina.

** Contacte a nuestro Servicio Técnico, en caso de que estas simples soluciones no den resultado.*

Nota !

Los siguientes fenómenos no son problemas:

El murmullo de agua se oye cuando el aparato está funcionando. Esto es algo normal que indica que el aire enfriador está circulando en el sistema.
En temporadas húmedas, se puede encontrar condensación en el exterior del equipo. Esto no es un problemas, y se produce por la alta humedad. Simplemente use un paño seco para limpiar el equipo.

7. Principios del sistema de refrigeración

El principio de refrigeración comprimida consiste en "compresión", "condensación", "sofocación" y "vaporización". La compresión se lleva a cabo por el compresor, la condensación es completada por el condensador, la válvula de sofocamiento es ejecutada por capilarización y la vaporización es implementada por el evaporador.
Cuando el refrigerante está circulando en el sistema de refrigeración cerrada, el compresor lo succiona, el cual ha absorbido calor en el evaporador , el refrigerante se transforma en un gas de alta presión y elevada temperatura. En el condensador, éste disipa el calor en el aire, mientras que el refrigerante se vuelve líquido nuevamente y se sofoca en los capilares y luego entra en el evaporador con baja presión. El refrigerante líquido rápidamente hierve y se vaporiza en gas cuando la temperatura cae repentinamente. Mientras tanto, se está absorbiendo calor dentro del refrigerador y el compresor succiona el refrigerante gaseoso de baja presión y baja temperatura. Se distribuye de esta manera hasta de modo de realizar la refrigeración prevista.

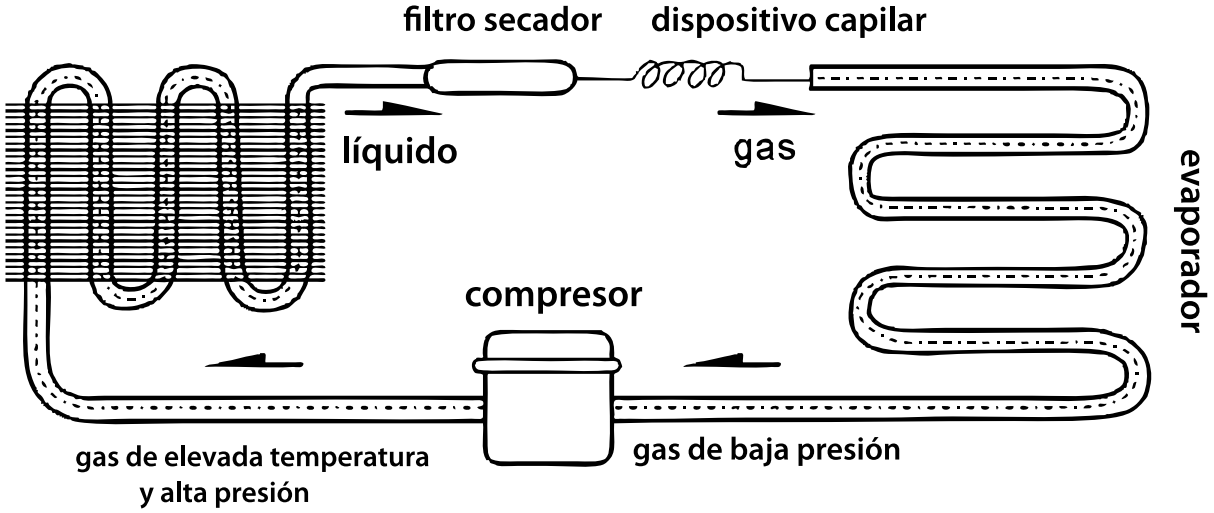

Nota !

1. El diagrama de circuito eléctrico y los parámetros de la placa de características del producto son las finales si es que éstas se han modificado.

2. El diseño se puede mejorar sin previo aviso.

3. Si el cable de alimentación está dañado, debe ser reemplazado por el fabricante, su agente de servicio o por personal calificado con el fin de evitar un peligro.

8. Características técnicas

MODELO	VERT-235L
CAPACIDAD	235 L
MEDIDAS (Ancho*Alto*Fondo)	485*1695*515 mm
PESO NETO	76,4 kg
PESO BRUTO	80,5 kg
LARGO DEL CABLE	1.5 mt
GROSOR DE LOS VIDRIOS	17,5 mm
MATERIAL PRINCIPAL	VIDRIO
COLOR	BLANCO
TEMPERATURA DE TRABAJO	0-12°C
POTENCIA	250W
ENERGÍA	220V/50Hz
REFRIGERANTE	R134a/150g
TIPO DE FRÍO	FUERZA DE ÁIRE

9. Garantía del producto

La garantía cubre un periodo de 6 meses según el artefacto, desde la compra del producto.
Para hacer efectiva esta garantía, presente la documentación respectiva o la factura de compra.

Condiciones de la garantía

La garantía no cubre los siguientes ítems:

- Perdida de productos almacenados.
- Daños causados por transportes y/o manipulación indebida.
- Daños causados por intervención de terceros y/o manipulación indebida.
- Tubos fluorescentes, piezas de vidrio, bisagras o plásticos extraíbles.
- Deterioro de enchufes, cordones eléctricos, cortocircuitos por enchufes hembras en mal estado.

IMPORTANTE: GUARDE ESTE MANUAL

Este manual se considera parte del aparato y se debe dar al dueño o gerente del hotel o restaurante, o con la persona responsable de la formación de los operadores de este aparato. Debe conservarse para futuras consultas. Manuales adicionales están disponibles en su distribuidor local.

SERVICIO TÉCNICO VENTUS®

Recuerde que...

En caso que el equipo presente algún tipo de desperfecto o algunas de sus partes vengan en mal estado o rotas, comuníquese con nuestro servicio técnico.

(+56 2) 2618 0700 / serviciotecnico@ventuscorp.cl

ADVERTENCIA !

El refrigerante es fácilmente incendiable, por favor proteja al equipo contra el fuego o evite posibles incendios.

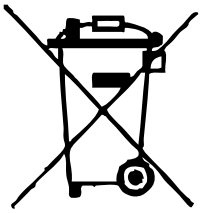

ATENCIÓN !

No deseche los aparatos eléctricos junto con la basura normal, utilice basureros especiales. Contacte a su gobierno local para obtener información sobre los sistemas de recogida de basura especiales disponibles.
Si los aparatos eléctricos son dispuestos en rellenos sanitarios o vertederos, las sustancias peligrosas pueden filtrarse a las aguas subterráneas y entrar en la cadena alimentaria, dañando su salud y bienestar.
Al sustituir electrodomésticos viejos por otros nuevos, el minorista está legalmente obligado a retirar su viejo aparato de enajenación, al menos de forma gratuita.

ADVERTENCIA: Mantener libres de obstrucciones todas las aberturas de ventilación en ela envolvente del aparato o en la estructura de encastre.
ADVERTENCIA: No utilizar dispositivos mecánicos u otros medios para acelerar el proceso de descomgelacion distintos de los recomendados por el fabricante.
ADVERTENCIA: No dañara el circuito de refrigeración.
ADVERTENCIA: No utilizar aparatos eléctricos en el interior de comparimentos destinados a la conservación de alimentos, a menos que sea del tipo recomendado por el fabricante con el fin de reducur los peligros de inflamabilidad, la instalación de este aparato sólo tiene que realizarla una persona adecuadamente cualificada.
Si el cable de alimentación está dañado, debe ser sustituido por el fabricante, por si servicio posventa o por personal cualificado similar con el fin de evitar un peligro.
El reemplazo de las lámparas Led y de lámpara de ahorro de energía debe ser realizado por personal calificado o servicio post venta.
Clase climática 4 es para uso en temperatura ambiente de 32°C.
No almacenar en este aparato sustancias explisivas como latas de aerosol con un propelente inflamable.
Carga máxima por bandeja 20,7kg.

VENTUS®

Calle Lautaro 2102 Edificio E Quilicura, Santiago.

www.ventuscorp.cl